SK

Schéma zapojenia
VETRACÍ PRÍSTROJ

CKL 1300 Register elektrického dodatočného ohrevu bez regulácie

Slovenština | Zmeny vyhradené

WOLF GmbH

Industriestraße 1
D-84048 Mainburg
Tel. +49 (0)8751 74-0

Elektrotechnická dokumentácia

Jednotka	CRL-1300 Elektrický register bez regulácie
Číslo výkresu	68-34-012-035

Vytvorené dňa	11.12.2018		
Upravené dňa	11.12.2018	z (skratka) BRMA	Počet strán 10

farby kabeláže:

hlavný prúdový okruh	: čierny
nulový vodič	: bledomodrý
ochranný vodič	: žltozelený
riadiaci okruh striedavého prúdu	: červený/červenobiely
riadiaci okruh jednosmerného prúdu	: tmavomodrý/tmavomodrý/biely
beznapäťový kontakt (cudzie napätie)	: oranžový

POZOR!

Pred uvedením rozvádzača do prevádzky treba dodržať nasledovné:

1. Všetky prípojky vyhotovte podľa miestnych predpisov dodávateľa energie

2. U všetkých skrutiek spojov a kontaktov ako aj neobsadených kontaktov sa musí skontrolovať riadne dotiahnutie (hrozí uvoľnenie pri transporte).

3. Použité ističe motorov EC ventilátorov a el. registstrov sú využívané ako ističe vedenia, nemusia byť nastavené na menovitý prúd.

4. Sieťové napätie porovnať s pripájacím napätím rozvádzača.

5. Dĺžky vodičov snímačov/servomotorov, 24V-riadiacich vedení max. 50m
Neukladať spolu s 230/400V vedeniami alebo použiť tienené káble

6. Uvedené prierezy vedení sú minimálne prierezy medených vodičov bez zohľadnenia dĺžky káblov a stavebných daností. Typy káblov zvoľte podľa spôsobu uloženia.

7. Na zabezpečenie protimrazovej ochrany zariadenia sa hlavný vypínač Q1 nesmie vypnúť.

8. Prúdové chrániče RCD Sú dovolené výlučne ako všeprúdové chrániče typu B s 300 mA.

0	1	2	3	4	5	6	7	8	9

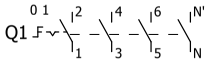

POZOR:

Spínač na opravu, ktorý nie je zapojený, musí byť integrovaný do kábla.

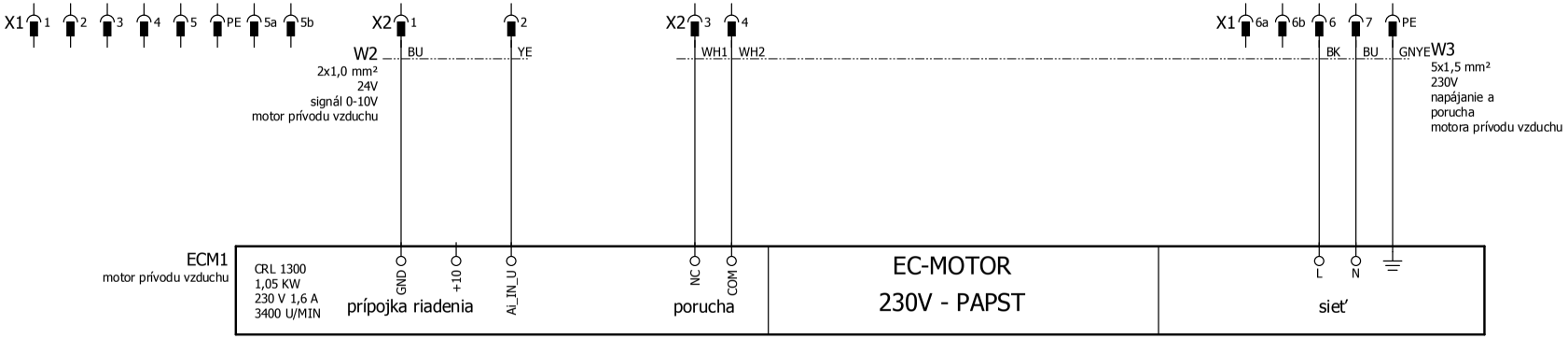

02	04.12.2017	KUER	Dátum	11.12.2018	Jednotka	CRL-1300 Elektrický register bez regulácie	WOLF	VENTILÁTOR PRÍVODU VZDUCHU	68-34-012-035	=
03	11.12.2018	BRMA	Uprav.	BRMA						+
			schvál						ODD: TR	EPLAN P8 2.6.3	Art.Nr. 3065924_SK	List 3
Zmena	Dátum	Názov	Pôvod	68-34-012-035						z 10 Listy

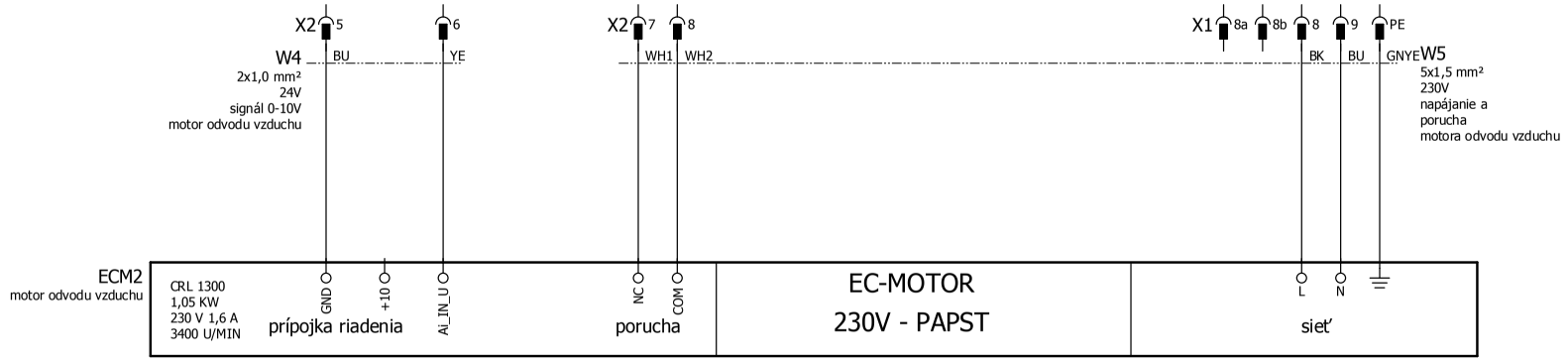

02	04.12.2017	KUER	Dátum	11.12.2018	Jednotka	CRL-1300 Elektrický register bez regulácie	WOLF	ODVODNÝ VENTILÁTOR	68-34-012-035	=
03	11.12.2018	BRMA	Uprav.	BRMA						+
			schvál						ODD: TR	EPLAN P8 2.6.3	Art.Nr. 3065924_SK	List 4
Zmena	Dátum	Názov	Pôvod	68-34-012-035								z 10 Listy

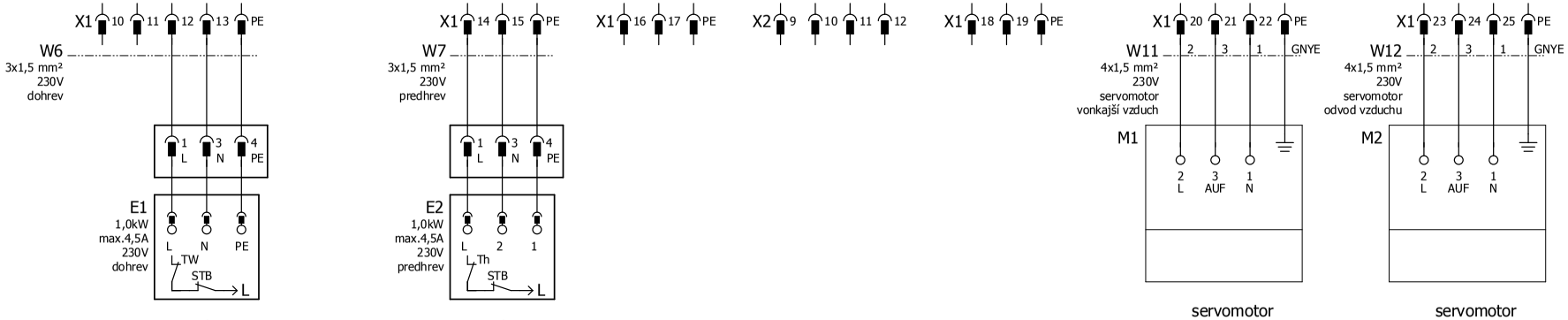

elektrický register
dohrev

príslušenstvo

elektrický register
predhrev

príslušenstvo

servomotor
vonkajší vzduch
otvára - zatvára
230 V

namontovaný a nakáblovaný

servomotor
odvod vzduchu
otvára - zatvára
230 V

namontovaný a nakáblovaný

02	04.12.2017	KUER	Dátum	11.12.2018	Jednotka	CRL-1300 Elektrický register bez regulácie	ELEKTRICKÝ REGISTER 230 V SERVOMOTOR(Y) OTV.-ZATV.	68-34-012-035	=
03	11.12.2018	BRMA	Uprav.	BRMA					+
			schvál					ODD: TR	EPLAN P8 2.6.3	Art.Nr. 3065924_SK	List 5
Zmena	Dátum	Názov	Pôvod	68-34-012-035							z 10 Listy

0	1	2	3	4	5	6	7	8	9

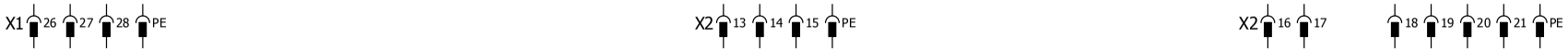

02	04.12.2017	KUER	Dátum	11.12.2018	Jednotka	CRL-1300 Elektrický register bez regulácie		SVORKY	68-34-012-035	=
03	11.12.2018	BRMA	Uprav.	BRMA						+
			schvál						ODD: TR / EPLAN P8 2.6.3 / Art.Nr. 3065924_SK	List 6
Zmena	Dátum	Názov	Pôvod	68-34-012-035						z 10 Listy

* Pri dovybavení dohrievacím registrom sa musí odpojiť interný snímač a pripojiť snímač prívodu vzduchu z modulu dohrievača

** Pri dovybavení externým vonkajším snímačom sa musí odpojiť interný snímač a pripojiť externý vonkajší snímač

Potrebný na špeciálne funkcie ako nočné vetranie, predhrievací program atď.

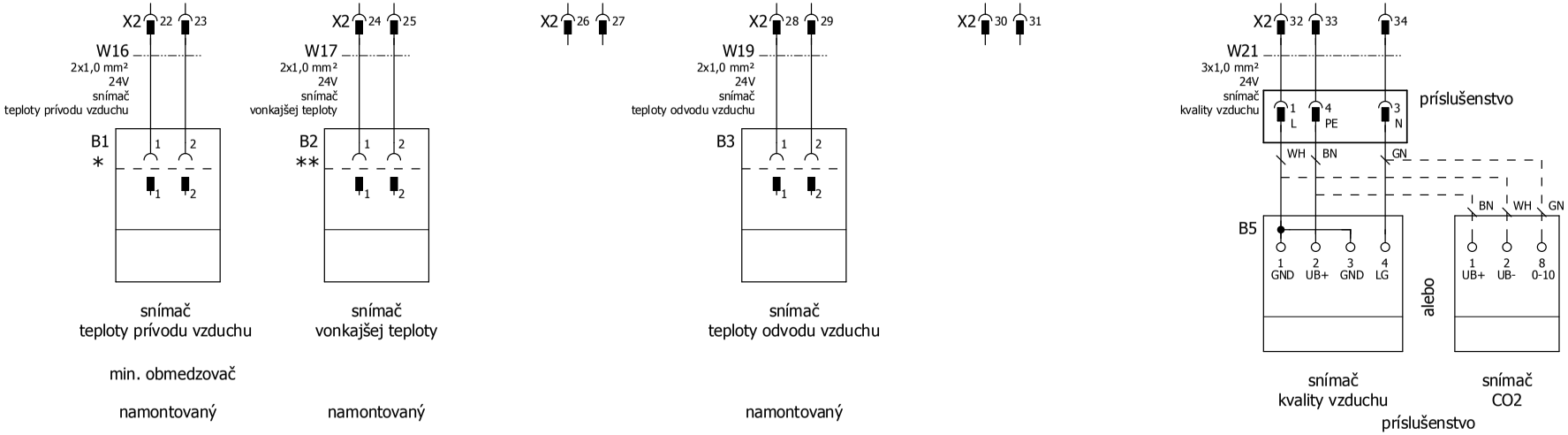

02	04.12.2017	KUER	Dátum	11.12.2018	Jednotka	CRL-1300 Elektrický register bez regulácie	SNÍMAČ TEPLOTY KVALITA VZDUCHU CO2	68-34-012-035	=
03	11.12.2018	BRMA	Uprav.	BRMA					+
			schvál						
Zmena	Dátum	Názov	Pôvod	68-34-012-035				ODD: TR / EPLAN P8 2.6.3 / Art.Nr. 3065924_SK	List 7 / z 10 Listy

0	1	2	3	4	5	6	7	8	9

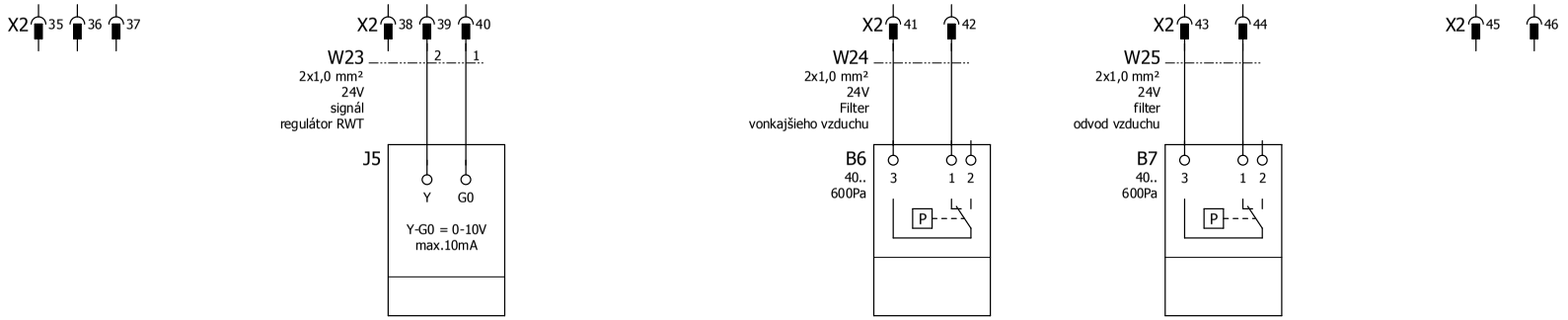

signál pre
regulátor RWT
0-10 V

káblové

diferenčný
snímač tlaku
filter-monitorovanie

Vonkajší vzduch

namontovaný

diferenčný
snímač tlaku
filter-monitorovanie

odvod vzduchu

namontovaný

02	04.12.2017	KUER	Dátum	11.12.2018	Jednotka	CRL-1300 Elektrický register bez regulácie	STÁLE VÝSTUPY FILTER PRÚD VZDUCHU	68-34-012-035	=
03	11.12.2018	BRMA	Uprav.	BRMA					+
			schvál					ODD: TR / EPLAN P8 2.6.3 / Art.Nr. 3065924_SK	List 8
Zmena	Dátum	Názov	Pôvod	68-34-012-035					z 10 Listy

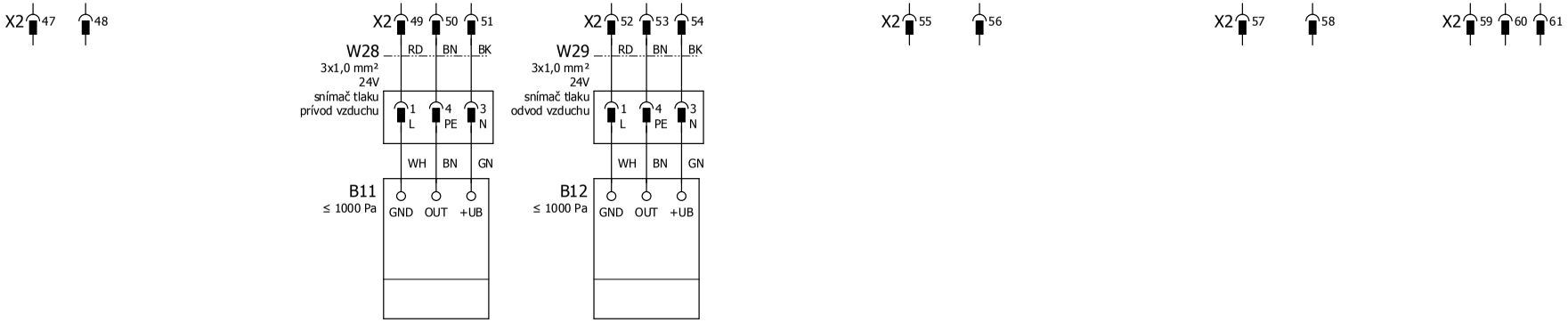

snímač tlaku
prívod vzduchu

príslušenstvo

snímač tlaku
odvod vzduchu

príslušenstvo

02	04.12.2017	KUER	Dátum	11.12.2018	Jednotka CRL-1300 Elektrický register bez regulácie		POŽIAR SNÍMAČ TLAKU HYGROSTAT	68-34-012-035	=
03	11.12.2018	BRMA	Uprav.	BRMA					+
			schvál					ODD: TR	EPLAN P8 2.6.3	Art.Nr. 3065924_SK	List 9
Zmena	Dátum	Názov	Pôvod	68-34-012-035					z 10 Listy

0	1	2	3	4	5	6	7	8	9

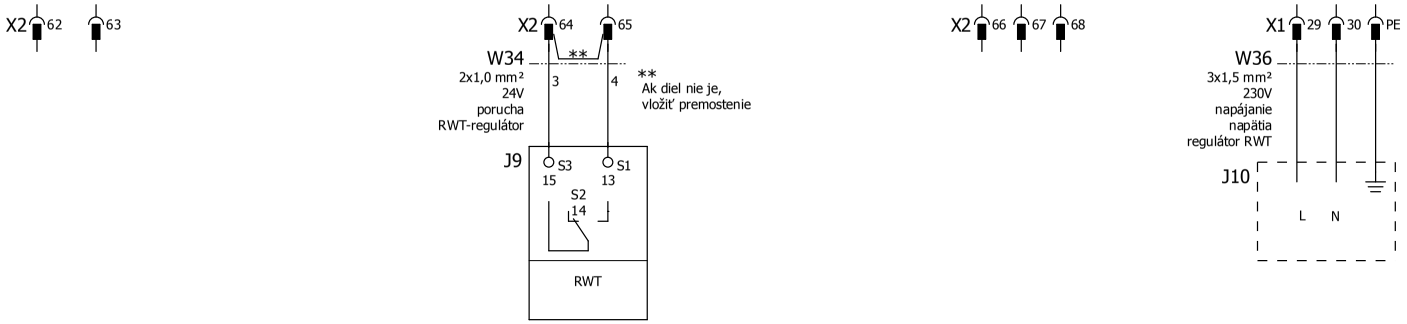

porucha
RWT-regulátor

káblové

napájanie
napätia
regulátor RWT
230V max. 1A

káblové

02	04.12.2017	KUER	Dátum	11.12.2018	Jednotka	CRL-1300 Elektrický register bez regulácie		Dym Rotačný tepelný výmenník	68-34-012-035	=
03	11.12.2018	BRMA	Uprav.	BRMA						+
			schvál						ODD: TR	EPLAN P8 2.6.3	Art.Nr. 3065924_SK	List 10
Zmena	Dátum	Názov	Pôvod	68-34-012-035								z 10 Listy

WOLF GmbH / Postfach 1380 / D-84048 Mainburg
Tel. +49.0.87 51 74- 0 / Fax +49.0.87 51 74- 16 00 / www.WOLF.eu